Catálogo

VAPORIZADORES

Tecnologia em Calor

Rua José Epaminondas de Oliveira, 144 - Tatuapé
São Paulo - SP - 03072.080
T.|11| 2941.3454
www.teccalor.com.br

A TECCALOR

Desde 1995 desenvolvendo tecnologias para sistemas de aquecimento, a TEC Tecnologia em Calor Ltda. é referência nos segmentos de vaporizadores industriais, queimadores monobloco e duobloco, geradores de água quente e de vapor, aquecedores de piscina e de fluido térmico, sistemas de queima e aproveitamento de biogás, entre outros sistemas especiais.

Os equipamentos desenvolvidos pela TECCALOR otimizam os processos de seus clientes por meio de um melhor rendimento energético, sempre prezando pela qualidade e segurança, além de trabalhar rigorosamente dentro das normas e ter como maiores diferenciais sua capacidade de desenvolvimento sob medida de novas soluções, robustez nos negócios e excelente compreensão das atividades de seus clientes.

Projetos especiais

Com engenheiros preparados para atender às necessidades de cada cliente e suas especificidades para o desenvolvimento de qualquer projeto de tecnologia para sistemas de combustão, a empresa atua de forma única, compreendendo que parcerias são fundamentais para o sucesso do seu projeto.

Peças e serviços

O departamento de peças, serviços e assistência técnica está à disposição para atendê-lo em qualquer parte do país. Com técnicos treinados e experientes, a TECCALOR disponibiliza mão de obra e/ou peças de reposição para seus produtos ou qualquer equipamento importado ou fora de linha.

Assistência técnica

Rede de assistência técnica treinada e capacitada para atuar com sistemas de geração de calor.

ISO 9001

Membro da Federação CBQ
RINA
ISO 9001:2008
Sistema da Qualidade Certificado

Garantia de processos e produtos com qualidade.

SÉRIE VBM – FEED OUT

**Disponível também com sistema Feed Back*

Aplicação: Aplicam-se a instalações de redes para GLP (Gás Liquefeito de Petróleo) de grandes capacidades de consumo.

Funcionamento: Banho-maria/A gás

Tensão de alimentação: 220V (380V e 440V sob consulta)

Principais características:

Segurança
- Chave de nível tipo boia magnética para nível alto de GLP líquido
- Eletrodo de nível de segurança para controle mínimo de água
- Válvula solenoide para bloqueio de líquido
- Controlador digital de temperatura de água com contato de máxima e mínima
- Temperatura de operação máxima de 60 °C
- Isolamento térmico

Robustez
- Painel à prova de tempo
- Abrigo para queimador
- Ideal para instalação ao tempo
- Produto sem necessidade de abrigo

Tecnologia
- Utiliza queimador a gás tipo monobloco
- Tanque de expansão de água com reposição automática
- Funcionamento automático
- Painel de comando sinalizador de possíveis falhas

Opcional
- Montagem em Skid com cavalete de válvulas reguladoras e tanque decantador

Garantia: 1 ano

Layout VBM

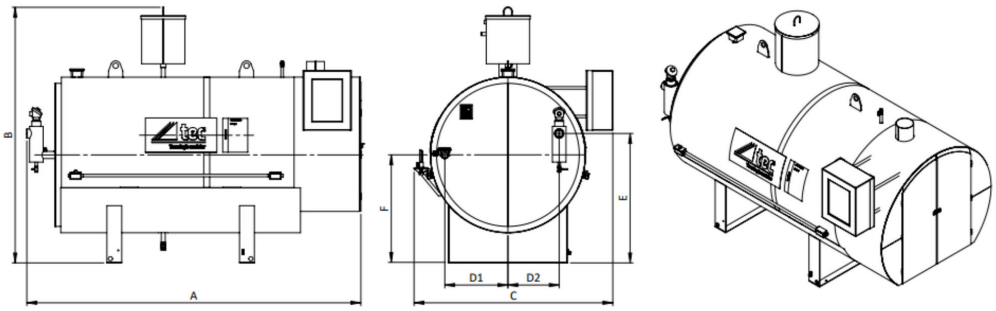

	CAPA-CIDADE	DIMENSÕES (mm)							PESO VAZIO	PESO CHEIO
VBM	Kg/h	A	B	C	D1	D2	E	F	Kg/h	Kg
500	500	2810	2145	1670	530	430	1085	900	1280	3150
750	750	2810	2145	1670	530	430	1085	900	1380	3200
1000	1000	2810	2145	1670	530	430	1085	900	1700	3350
1500	1500	3225	2280	1805	520	420	1165	995	1700	3400
2000	2000	3225	2280	2045	525	585	1245	1065	2950	6320

	VBM 300		VBM 500		VBM 750		VBM 1000/1500/2000		VBM 2500	
Conexão										
Entrada	1”	1”	1/2”	1”	2”	1”	2”	1”	2”	1”
Saída	2”	1”	2”	1”	2”	1”	3”	1”	2.1/2”	1”
Entrada Queimador	1/2”		1/2”		3/2”		3/4”		3/4”	

Legenda: gás água

Fluxograma

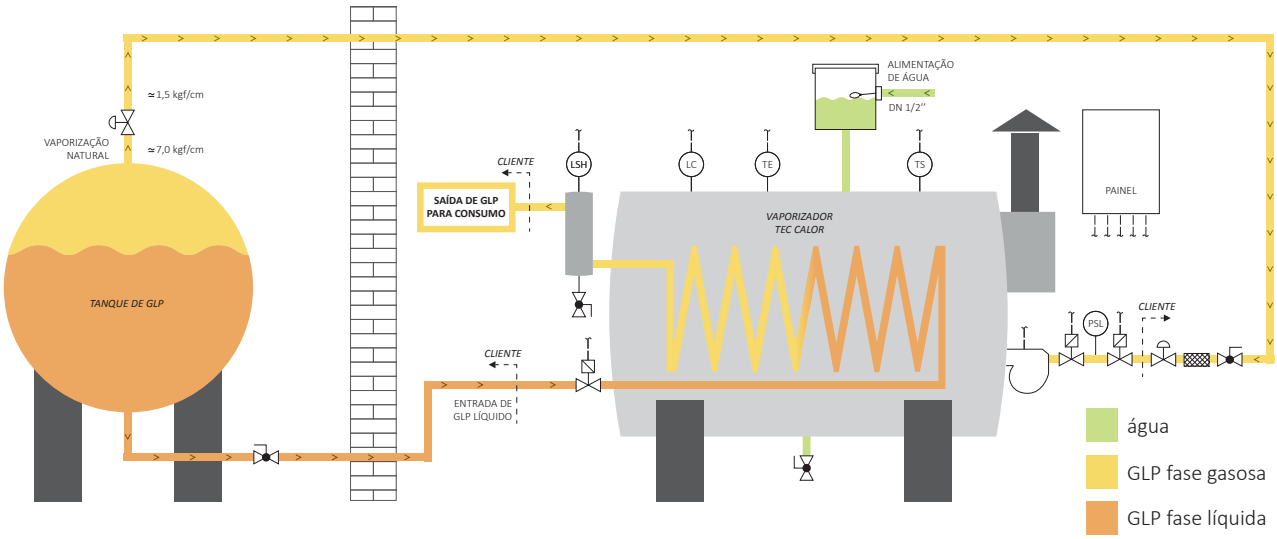

SÉRIE VBME – FEED OUT

**Disponível também com sistema Feed Back*

Aplicação: Aplicam-se a instalações de redes para GLP (Gás Liquefeito de Petróleo) de grandes capacidades de consumo.

Funcionamento: Banho-maria/A gás

Tensão de alimentação: 220V (380V e 440V sob consulta)

Principais características:

Segurança
- Chave de nível tipo boia magnética para nível alto de GLP líquido
- Boia de segurança para controle mínimo de água
- Válvula solenoide para bloqueio de líquido
- Termostato de temperatura máxima e mínima
- Temperatura de operação máxima de 65 °C

Robustez
- Abrigo para queimador
- Ideal para instalação ao tempo*
- Produto sem necessidade de abrigo

*Necessita painel opcional à prova de tempo

Tecnologia
- Utiliza queimador a gás tipo monobloco
- Tanque de expansão de água com reposição automática
- Funcionamento automático
- Painel de comando sinalizador de possíveis falhas

Opcional
- Montagem em Skid com cavalete de válvulas reguladoras e tanque decantador

Garantia: 1 ano

Layout VBME

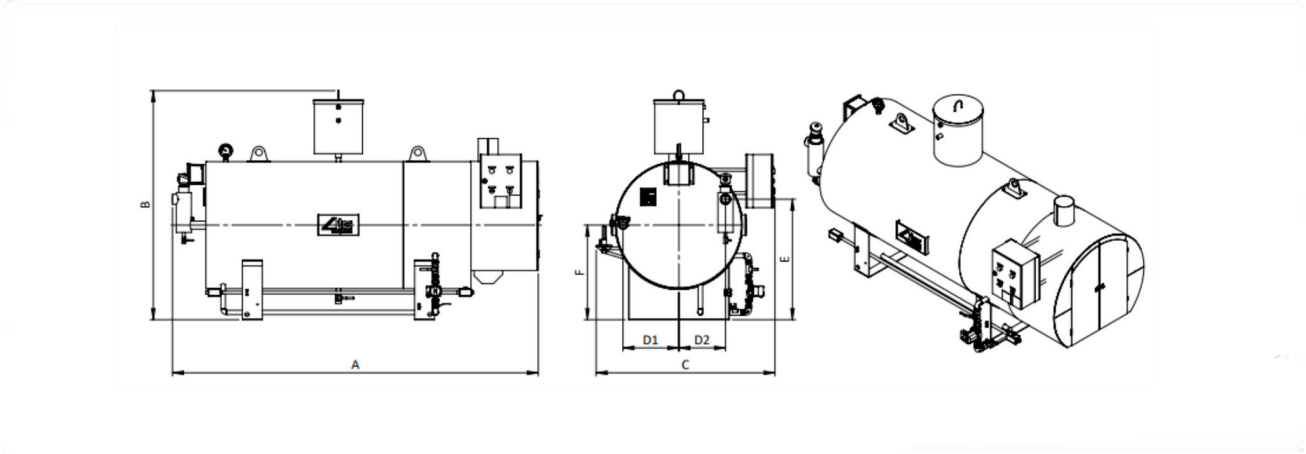

	CAPA-CIDADE	DIMENSÕES (mm)							PESO VAZIO	PESO CHEIO
VBME	Kg/h	A	B	C	D1	D2	E	F	Kg	Kg
500	500	2250	1730	1350	425	350	905	710	1200	2200
750	750	2760	1730	1350	425	350	905	710	1300	2350
1000	1000	2960	1730	1350	425	350	905	710	1400	2500
1500	1500	3300	2110	1775	530	410	1075	910	2500	3700

	VBME 500		VBME 750		VBME 1000		VBME 1500	
Conexão								
Entrada	1"	1/2"	1.1/2"	1/2"	2"	1/2"	2"	1/2"
Saída	1.1/2"	1"	2"	1"	2"	1"	2"	1"

Legenda: gás água

Fluxograma

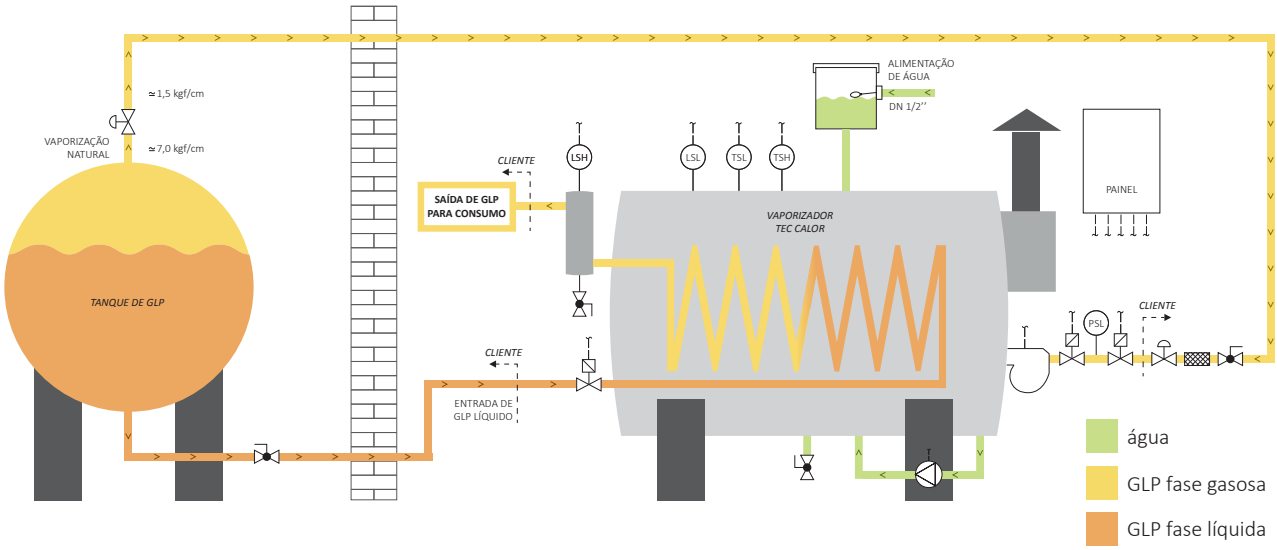

SÉRIE VBMC – FEED OUT

**Disponível também com sistema Feed Back*

Aplicação: Aplicam-se a instalações de redes para GLP (Gás Liquefeito de Petróleo) para médio consumo com capacidade para até 300 Kg/h.

Funcionamento: Banho-maria/A gás

Tensão de alimentação: 220V (380V e 440V sob consulta)

Principais características:

Segurança
- Chave de nível tipo boia magnética para nível alto de GLP líquido
- Válvula solenoide para bloqueio de líquido
- Termostato de temperatura máxima e mínima
- Temperatura de operação máxima de 65 °C

Robustez
- Abrigo para queimador
- Ideal para instalação ao tempo*
- Produto compacto
- Produto sem necessidade de abrigo

Tecnologia
- Utiliza queimador a gás tipo monobloco
- Tanque de expansão de água com reposição automática
- Funcionamento automático
- Painel de comando sinalizador de possíveis falhas

Opcionais
- Montagem em Skid com cavalete de válvulas reguladoras e tanque decantador

Garantia: 1 ano

Layout VBMC

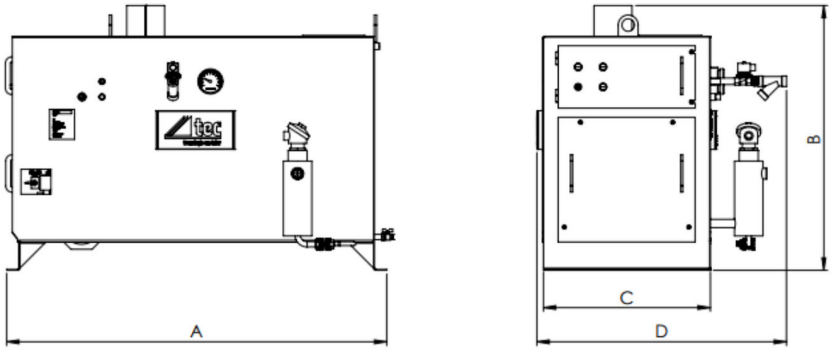

	CAPA-CIDADE	DIMENSÕES (mm)				PESO VAZIO	PESO CHEIO
VBMC	Kg/h	A	B	C	D	Kg	Kg
150	150	1280	940	500	750	250	440
300	300	1530	1110	670	1005	345	725

	VBMC 150		VBMC 300	
Conexão				
Entrada	3/4"	1/2"	3/4"	1/2"
Saída	1"	1/2"	1"	1/2"

Legenda: gás água

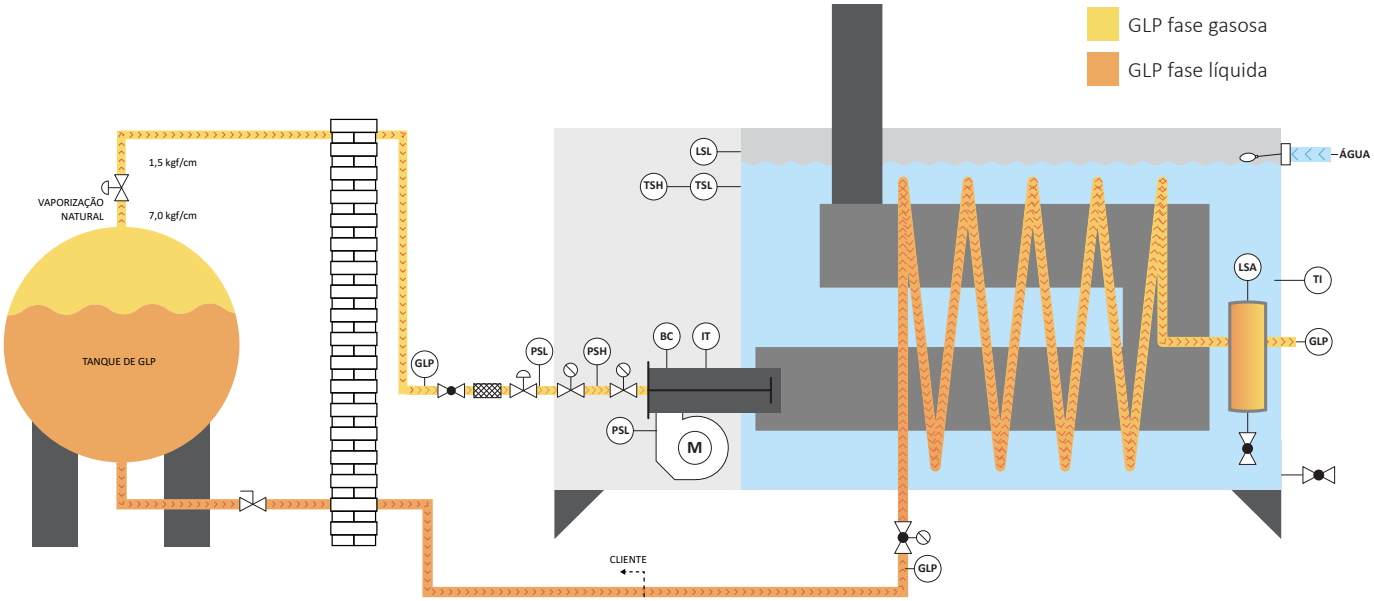

SÉRIE VAT – FEED OUT

Aplicação: Aplicam-se a instalação de redes para GLP (Gás Liquefeito de Petróleo) com diversas capacidades.

Funcionamento: Vaporização utilizando o calor proveniente do meio ambiente.

Tensão de alimentação: 220V (380V e 440V sob consulta)

Principais características:

Segurança
- Chave de nível tipo boia magnética para nível alto de GLP
- Válvula solenóide para bloqueio de liquido
- Filtro Y
- Manômetro
- Regulador de pressão
- Painel elétrico à prova de explosão

Tecnologia
- Sistema de troca de calor em alumínio
- Opera continuamente por longos períodos
- Os módulos são econômicos e não requerem manutenção
- Funcionamento automático
- Painel de comando com sinalizador de possíveis falhas

Opcionais
- Montagem em Skid com cavalete de válvulas reguladoras e tanque decantador

Garantia: 1 ano

Layout VAT

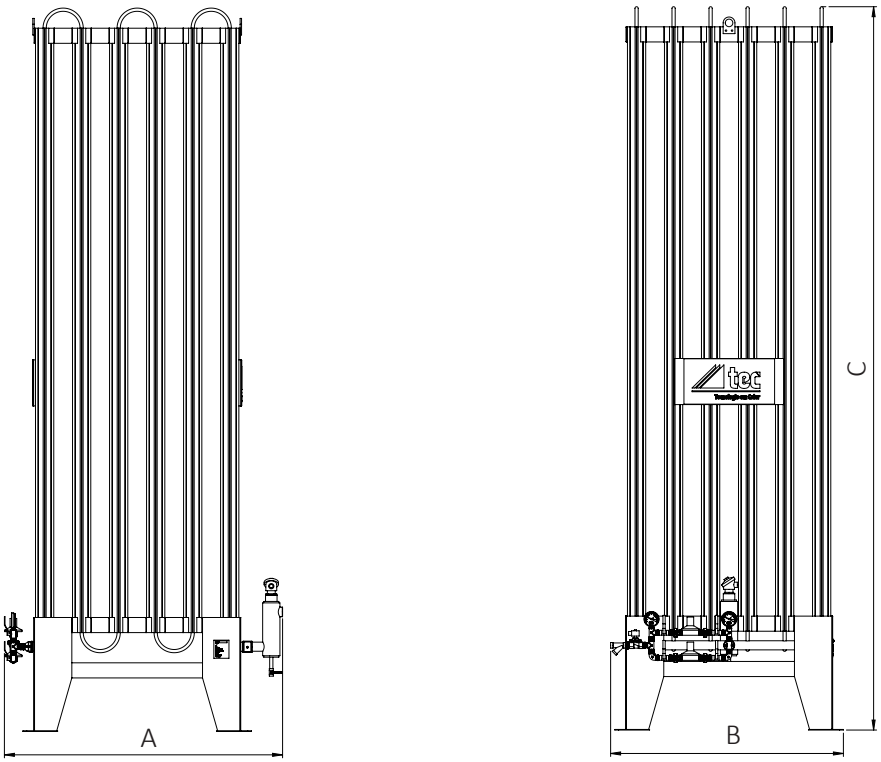

	CAPA-CIDADE	CONEXÕES (IN)		DIMENSÕES (mm)			PESO VAZIO	PESO CHEIO
VAT	Kg/h	ENTRADA	SAÍDA	A	B	C	Kg	Kg
50	50	1/2"	1"	1160	613	4520	152	323
100	100	1/2"	1"	1690	613	4520	294	392
200	200	1/2"	1.1/2"	1690	908	4520	323	415
250	250	1/2"	1.1/2"	1690	908	4520	369	508
300	300	1/2"	1.1/2"	2220	908	4520	449	553
350	350	1/2"	1.1/2"	2220	1055	4520	498	830
400	400	1/2"	2"	2220	1203	4520	532	864
500	500	1/2"	2"	2220	1350	4520	553	885
750	750	3/4"	2.1/2"	2750	1498	4520	830	1162
1000	1000	1"	3"	3280	1645	4520	1047	1379
1500	1500	1.1/2"	4"	3280	2235	4520	1466	1798
2000	2000	1.1/2"	4"	3280	2383	4520	1885	2217

Fluxograma

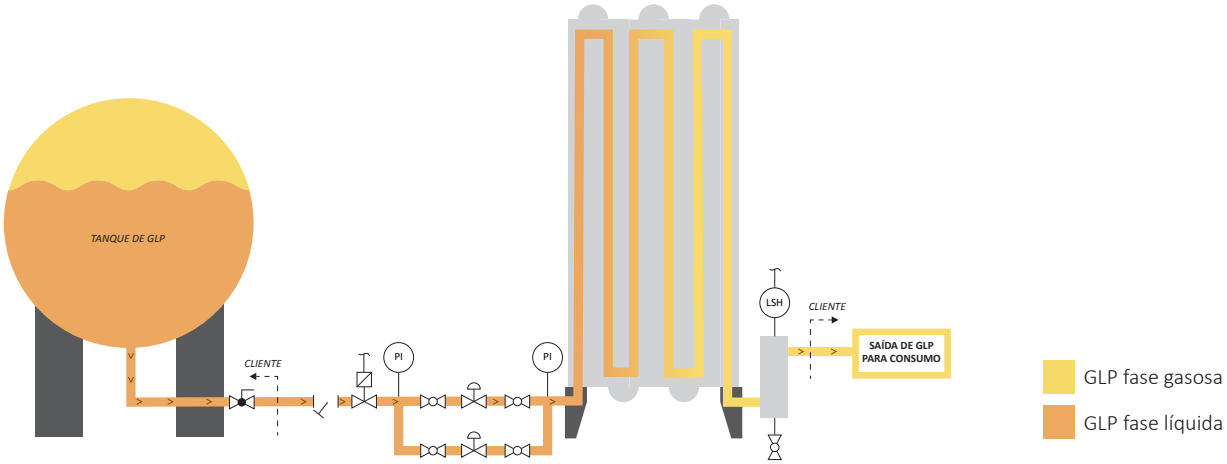

SÉRIE VBE – FEED OUT

**Disponível também com sistema Feed Back*

Aplicação: Aplicam-se a instalações de redes para GLP (Gás Liquefeito de Petróleo).

Funcionamento: Banho-maria/ Elétrico

Tensão de alimentação: 220V (380V e 440V sob consulta)- trifásico

Principais características:

Segurança
- Chave de nível tipo boia magnética para nível alto de GLP líquido
- Boia de segurança para controle mínimo de água, evitando a queima das resistências
- Válvula solenoide para bloqueio de líquido
- Termostato de temperatura
- Temperatura de operação máxima de 65 °C

Robustez
- Ideal para instalação ao tempo
- Produto extremamente compacto
- Produto sem necessidade de abrigo

Tecnologia
- Promove a troca de calor através do aquecimento de água, operando com temperaturas mais baixas
- Painel de comando interno em nova posição, tornando a manutenção mais simples
- Fácil instalação
- Fácil manutenção

Garantia: 1 ano

Layout VBE

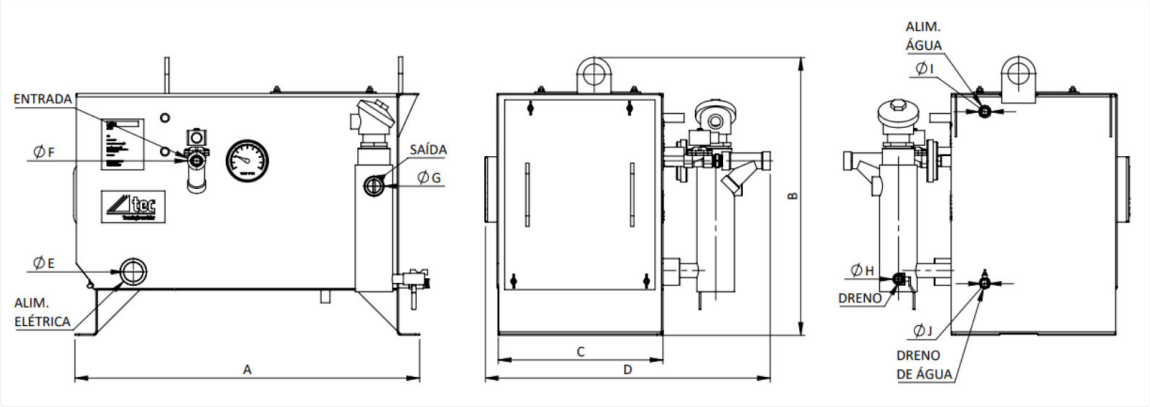

	CAPACI-DADE	DIMENSÕES (mm)				PESO VAZIO	PESO CHEIO
VBE	Kg/h	A	B	C	D	Kg	Kg
50	50	820	660	400	610	95	152
100	100	820	660	400	610	95	152
150	150	1000	800	500	710	142	277
200	200	1000	800	500	710	142	277
250	250	1050	870	590	850	192	399
300	300	1050	870	590	850	192	399
400	400	1330	1050	750	1050	360	923
500	500	1330	1050	750	1050	360	923
750	750	1560	1100	800	1250	460	1130

	VBE 50/100			VBE 150/200			VBE 250/300			VBE 400/500			VBE 750		
Conexão															
Entrada	3/4"	1/2"	1.1/2"	3/4"	1/2"	2"	3/4"	1/2"	2.1/2"	1"	1/2"	3"	1"	1.2"	3.1/2"
Saída	1"	1/2"		1"	1/2"		1"	1/2"		2"	1/2"		2"	1.2"	

Legenda: gás água energia

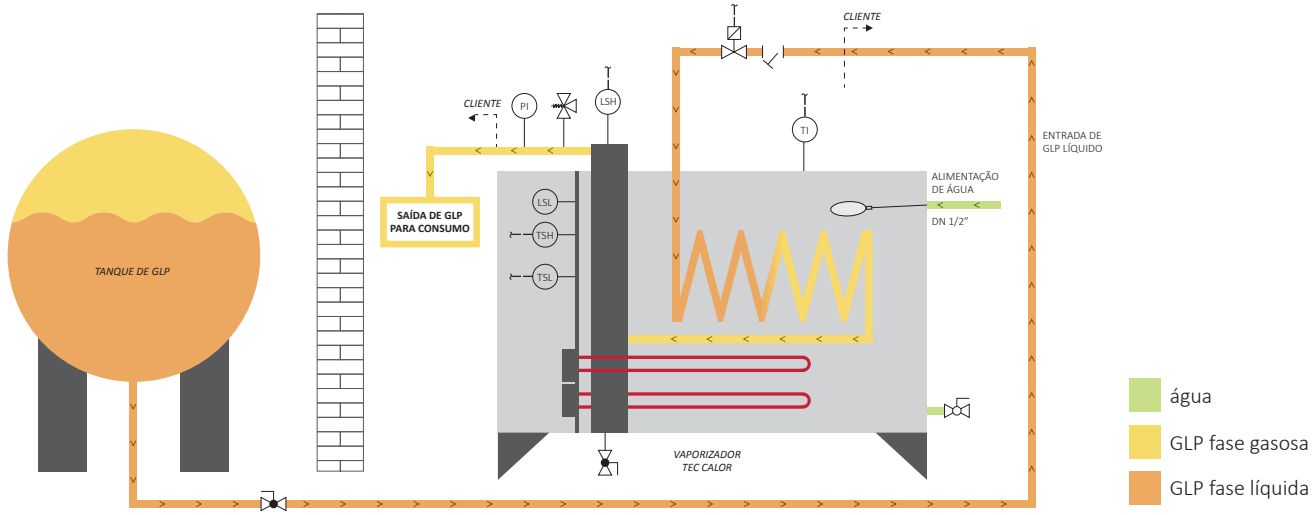

SÉRIE VRA – FEED OUT

Aplicação: Aplicam-se a instalações de redes para GLP (Gás Liquefeito de Petróleo).

Funcionamento: Trocador de calor úmido passagem

Principais características:

Segurança
- Chave de nível tipo boia magnética para nível alto de GLP líquido
- Válvula de alívio de pressão
- Válvula solenoide para bloqueio de líquido

Robustez
- Ideal para instalações ao tempo
- Produto compacto com pouco uso de piso
- Produto sem necessidade de abrigo

Tecnologia
- Operado com circulação de água
- Necessita de fonte geradora de água quente (conheça nosso AQA)
- Fácil instalação
- Fácil manutenção

Opcional
- Painel remoto

Garantia: 1 ano

Layout VRA

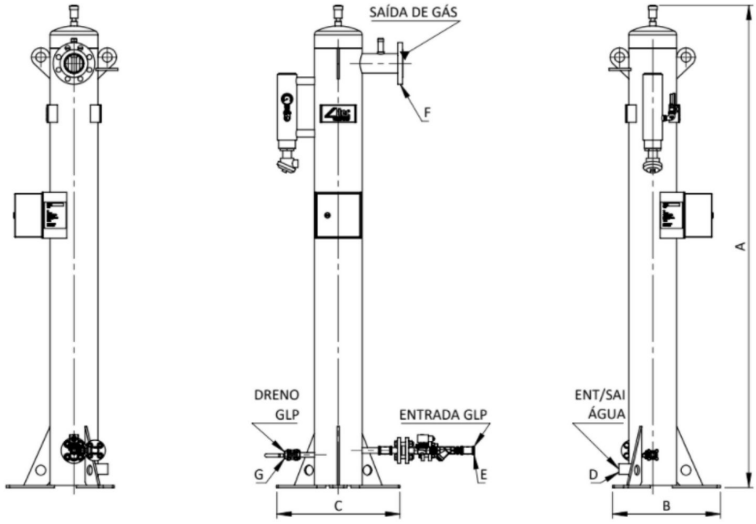

	CAPA-CIDADE	DIMENSÕES (mm)				DIMENSÕES (DN)			PESO VAZIO	PESO CHEIO
VRA	Kg/h	A	B	C	D	E	F	G	Kg	Kg
50	50	1170	380	430	475	1/2"	3/4"	1	47	55
100	100	1920	380	430	475	1/2"	3/4"	1.1/2"	62	76
150	150	1700	420	475	530	1"	3/4"	1.1/2"	84	111
200	200	1700	420	475	530	1"	3/4"	1.1/2"	87	114
250	250	1700	420	475	530	1"	3/4"	1.1/2"	90	117
300	300	1700	420	475	530	1"	3/4"	1.1/2"	97	125
400	400	1720	495	565	620	1"	1"	2"	118	166
500	500	1720	495	565	620	1"	1"	2"	128	177
750	750	2210	495	565	620	1.1/2"	1.1/2"	2"	160	227
1000	1000	2230	580	665	735	1.1/2"	1.1/2"	3"	220	292
1500	1500	2230	580	665	735	2"	1.1/2"	4"	245	319

Fluxograma

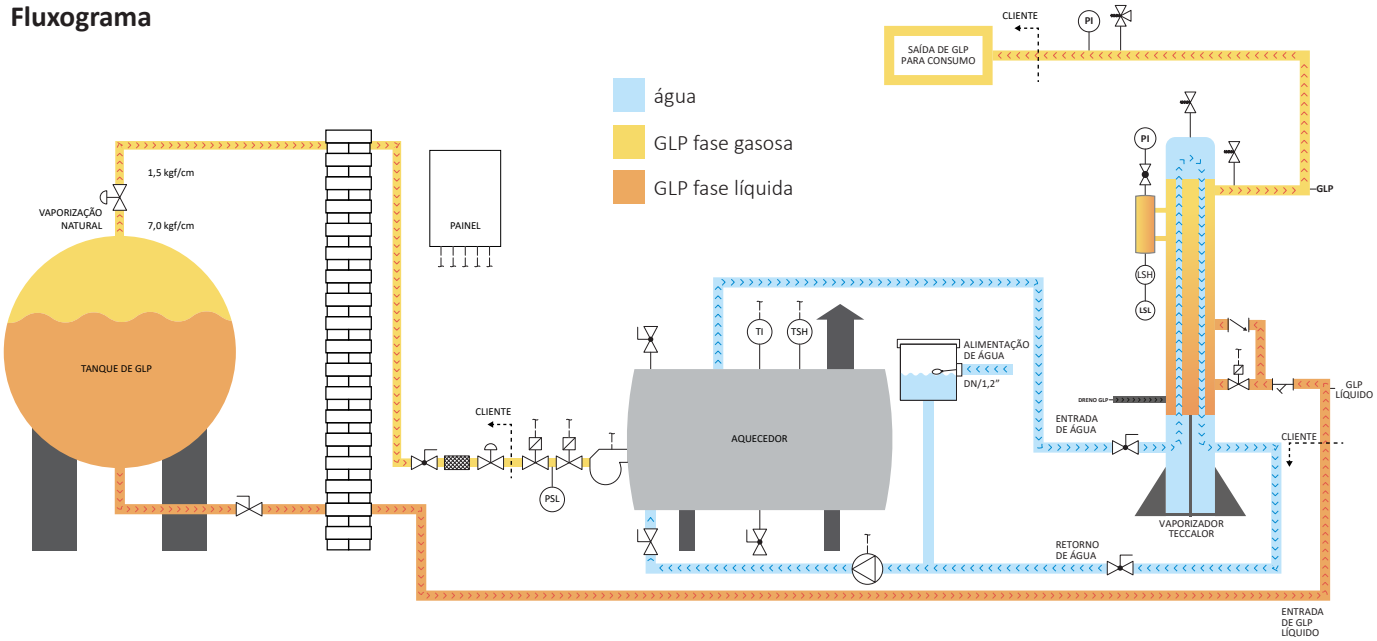

*Qualquer informação deste catálogo poderá ser alterada pelo fabricante sem necessidade de aviso prévio.

**Todos os produtos de fabricação TEC Tecnologia em Calor Ltda. são patenteados. Sua cópia ou reprodução por terceiros está sujeita a sanções jurídicas.

Tecnologia em Calor

Rua José Epaminondas de
Oliveira, 144 - Tatuapé
São Paulo - SP - 03072.080
T.|11| 2941.3454
www.teccalor.com.br